TB-4M12-4-CS12T
Passiver Aktuator-/Sensor-Verteiler M12 x 1 – 4-fach, mit M23-Steckverbinder für die Zuleitung

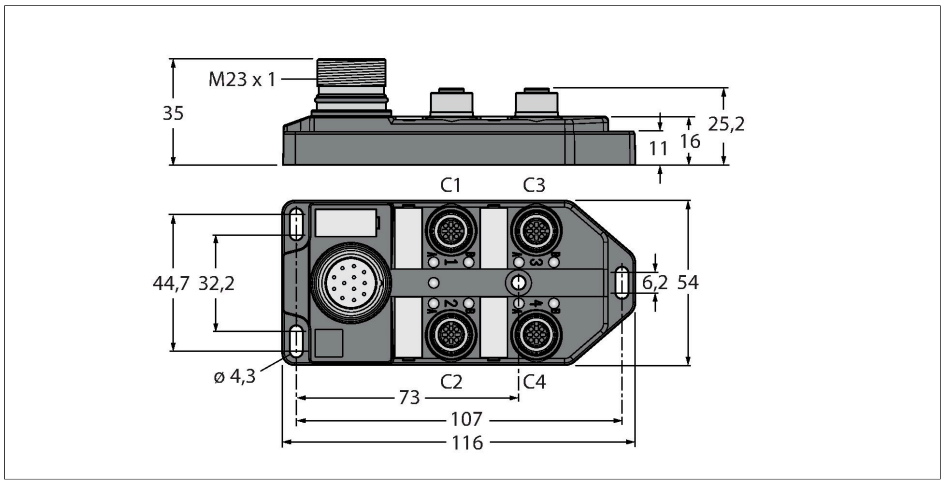

Technische Daten

Typ	TB-4M12-4-CS12T
Ident-No.	6611900
I/O Verteiler	4, mit M23-Anschlussstecker
Gehäuse	Kunststoff, PA, schwarz
E/A-Steckplatz	M12 × 1
Polzahl	3+PE
Kontakte	Messing, CuZn, vergoldet
Kontaktträger	Kunststoff, PA, Schwarz
Dichtung	Kunststoff, FPM/FKM
Mechanische Lebensdauer	> 100 Steckzyklen
Sammelanschluss	M23 × 1
Steckverbinder B	Flanschstecker, M23x1
Polzahl	12
Kontakte	Metall, CuZn, vergoldet
Kontaktträger	Kunststoff, PBT, Schwarz
Dichtung	Kunststoff, NBR
Mechanische Lebensdauer	> 100 Steckzyklen
Elektrische Eigenschaften bei +20 °C	
Bemessungsspannung	30 V
Strombelastbarkeit	2 A pro Signalkontakt, Summenstrom 9 A
Isolationswiderstand	≥ 10^8 Ω
Durchgangswiderstand	≤ 5 mΩ
Mechanische und chemische Eigenschaften	
Umgebungstemperatur im ruhenden Zustand	-40 °C…+85 °C

Merkmale

- Gehäusematerial: Nylon
- Gehäusefarbe: schwarz
- Schutzart IP67
- RoHS-konform
- CE-konform
- E/A-Steckplatz (Polzahl): 3-polig + PE

Kontaktbelegung

I/O-Steckverbinder

Schaltplan

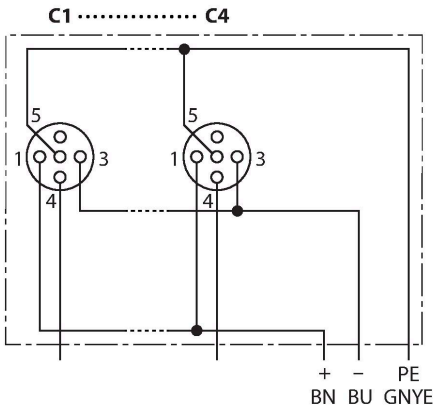

TB-4M12-4-CS12T| 12-08-2022 08-01 | Technische Änderungen vorbehalten

Technische Daten

Zulassungen	cULus

Belegungen

Steckplatz/Pin	C1/4	C2/4	C3/4	C4/4
M23 Flansch	1	2	3	4
Leitung	WH	GN	YE	GY

Versorgung C1-C4	24V	0V	PE
M23 Flansch	11	9 + 10	12
Leitung	BN	BU	GNYE

Lieferumfang

Artikel	Menge	Beschreibung
Verteiler	1	Passiver Aktuator-/Sensor-Verteiler
VS-M12-BK	2	Verschlussstopfen für M12-Kupplungen
KS9/20	5	Beschriftungsschilder

Zubehör

Ident.-Nr.	Bezeichnung	Beschreibung
U0105	CK 12-0	Konfektionierbare M23-Kupplung, 12-polig, gerade
U0200	CS 12-0	Konfektionierbare M23-Stecker, 12-polig, gerade
U2-04035	CKCM 12-11-5/S90	Anschlussleitung, M23-Kupplung, gerade, 12-polig, 5m *
U2-04036	CKCM 12-11-10/S90	Anschlussleitung, M23-Kupplung, gerade, 12-polig, 10m *
U0982-55	CKCWM 12-11-5/S90	Anschlussleitung, M23-Kupplung, gewinkelt, 12-polig, 5m *
U2-06241	CKCWM 12-11-10/S90	Anschlussleitung, M23-Kupplung, gewinkelt, 12-polig, 10m *
U2-07750	CSCM CKCM 12-11-5/S90	Verbindungsleitung, M23-Stecker, gerade auf M23-Kupplung, gerade, 12-polig, 5m *
U-60696	CSCM CKCM 12-11-10/S90	Verbindungsleitung, M23-Stecker, gerade auf M23-Kupplung, gerade, 12-polig, 10m *
U-35177	CSCM CKCWM 12-11-5/S90	Verbindungsleitung, M23-Stecker, gerade auf M23-Kupplung, gewinkelt, 12-polig, 5m *
U-35409	CSCM CKCWM 12-11-10/S90	Verbindungsleitung, M23-Stecker, gerade auf M23-Kupplung, gewinkelt, 12-polig, 10m *
6625616	RKC5T-2-RSC5T/TXL	Aktuator-/Sensorleitung, M12-Kupplung auf M12-Stecker, gerade, 5-polig, 2m *
6936055	VS-M12-BK	Verschlussstopfen für M12-Kupplungen
8015002	KS 9/20	Beschriftungsschilder

* Andere Längen auf Anfrage

TB-4M12-4-CS12T| 12-08-2022 08-01 | Technische Änderungen vorbehalten