WLB32C285PB
Arbeitsleuchten – Linienleuchte

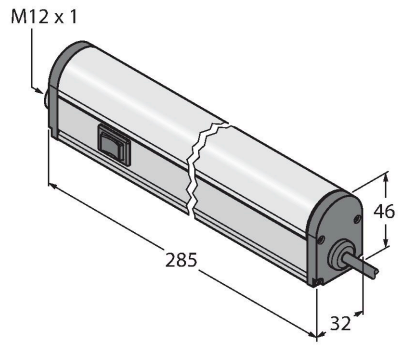

Technische Daten

Typ	WLB32C285PB
Ident-No.	3087485
Signal- und Anzeigedaten	
Einsatzzweck	LED Arbeitsleuchte
Funktion	Linienleuchte
Lichtart	Weiß
Farbtemperatur	4700…+5300 K
Lichtstrom	600 lm
LED-Lebensdauer (L70)	50000 h
Dimmbar	2-stufig
Merkmale Farbe 1	Weiß, durchgehend an, 750 lm
Elektrische Daten	
Betriebsspannung	12…30 VDC
DC Bemessungsbetriebsstrom	≤ 310 mA
Leistung	7.44 W
Mechanische Daten	
Kaskadierbar	Ja
Bauform	Quader, WLB32
Abmessungen	313 x 31.9 x 46 mm
Gehäusewerkstoff	Metall, AL
Fensterwerkstoff	Polycarbonat, diffus
Elektrischer Anschluss	Kabel, 2 m, PVC
Aderzahl	2
Umgebungstemperatur	-40…+70 °C
Schutzart	IP50

Merkmale

- Kaskadierbar über Kupplung, M12 x 1, 4-polig
- AN / AUS Schalter
- Betriebsspannung: 12…30 VDC
- Lichtlänge: 285 mm
- Gehäuselänge: 313 mm
- Farbe: Weiß
- Kabel, 2m

Anschlussbild

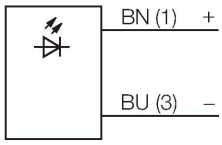

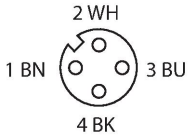

Funktionsprinzip

LED-Arbeitsleuchten eignen sich hervorragend für den industriellen Einsatz bei geringem Energieverbrauch. Die Farbtemperatur liegt im Tageslichtbereich bei 5.000 Kelvin. Trotz der neuen, sehr hellen LED-Technologie liegt keine Blendung vor. Die Leuchten lassen sich einfach hintereinander schalten, wobei jede einzelne, unabhängig von den anderen, durch den integrierten Kippschalter aus-, auf 50%- oder 100%-Leuchtkraft geschaltet werden kann. Die neue Technologie sorgt für eine um 40% höhere Energieeffizienz als bei vergleichbaren Leuchten.
Diese robusten Leuchten im Metallgehäuse eignen sich für eine Vielzahl Anwendungen, z. B. Als Maschinen- oder Arbeitsplatzbeleuchtung. Die Montage erfolgt jeweils über magnetische oder schnappbare Halterungen.

Technische Daten

Tests/Zulassungen	
Schockfestigkeit	15 g (11 ms)
Zulassungen	CE, UL

Montagezubehör

LMBWLB32	3090623
	Schnapphalterung für WLB32 Arbeitsleuchte, im Lieferumfang der WLB32 enthalten

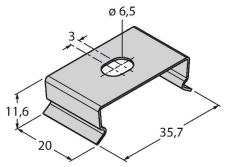

LMBWLB32MAG	3087851
	Schnapphalterung für WLB32 Arbeitsleuchte, zur Befestigung an metallischen Oberflächen

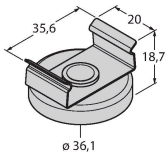

LMBWLB32-180S	3087852
	Schnapphalterung für WLB32 Arbeitsleuchte, drehbar bis 180°

Anschlusszubehör
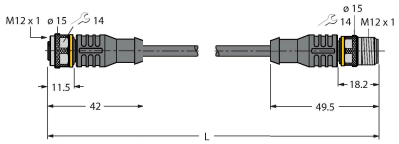
Maßbild	Typ	Ident-No.	
	RKC4.4T-0.6-RSC4.4T/TEL	6625206	Verbindungsleitung, M12-Kupplung, gerade, 4-polig auf M12-Stecker, gerade, 4-polig; Leitungslänge: 0,6 m, Mantelmaterial: PVC, schwarz; cULus-Zulassung